CONFIGURAÇÃO DE PENAS P/ PLOTAGEM

COR	ESP.
1	0,4
2	0,2
3	0,6
4	0,25
5	0,3
6	0,5
7	0,25
8	0,2
9	0,15

QUADRO DE CARGAS – EEEB–2

CIRC.	DISJ. (A)	CONDUTOR (mm2)	CARGA (W)	TENSÃO (V)	FASES A	FASES B	FASES C	DESCRIÇÃO DO CIRCUITO
1	10	6,0	2000	220	X	X		ILUMINAÇÃO EXTERNA
2	10	2,5	1000	220		X	X	TOMADA DE SERVIÇO
3	16	2,5	1000	127			X	TOMADA DE SERVIÇO
4								
5								
6								
7								
8								
TOTAL	3x32A	3x(6F) 1x(6N) 1x(6T)	4.000		1000	1500	1500	ALIMENTADOR

OBS.: DISJUNTORES LINHA 5SX1 REF. SIEMENS (ICC= 5 KA EM 220V)

DIAGRAMA TRIFILAR

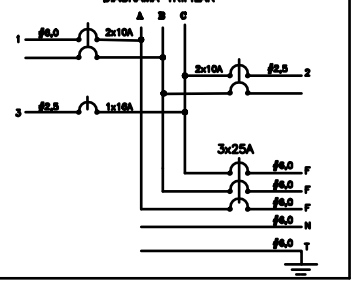

CCM–EEEB–1	
CARGA	POTÊNCIA (KW)
TOM./ILUM.	1,00 (x4)
MOTO-BOMBA (1+1) 3F~220V	3,00 (x1)
TOTAL	7,00

DIAGRAMA UNIFILAR GERAL
S/ ESC.

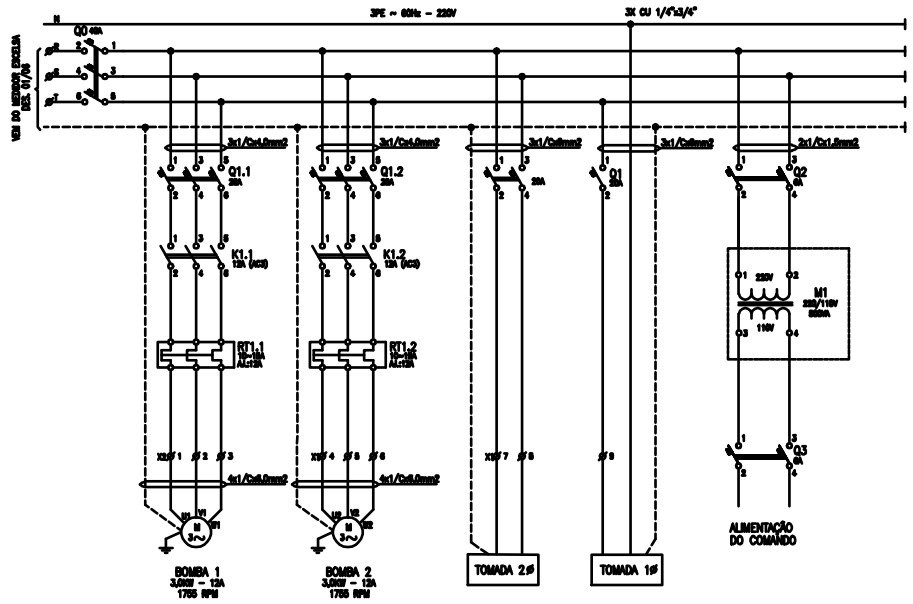

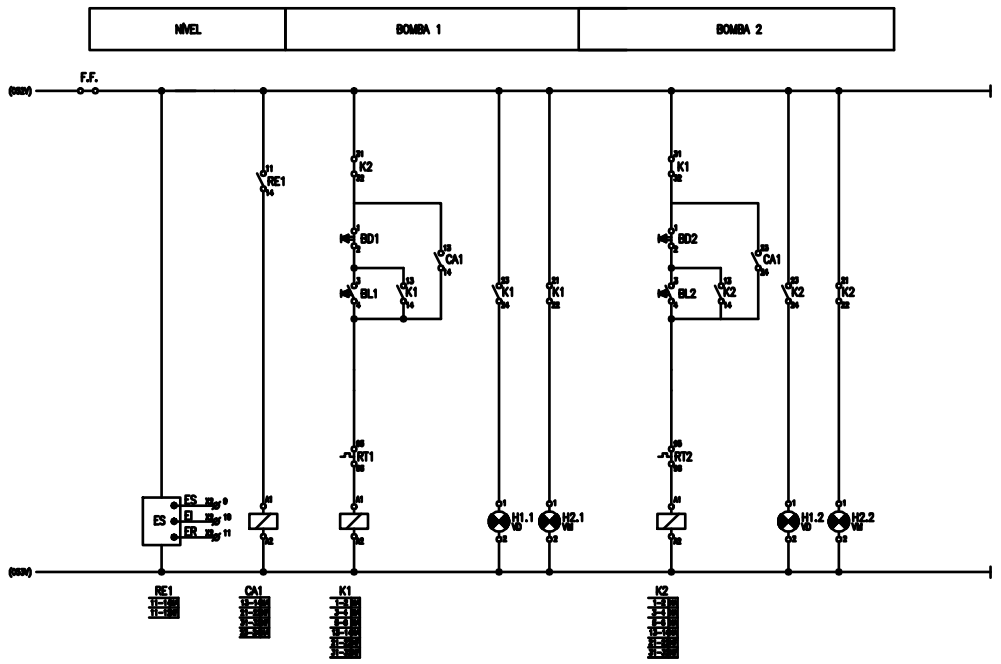

SÍMBOLO LITERAL	SÍMBOLO GRÁFICO	DESCRIÇÃO	SÍMBOLO LITERAL	SÍMBOLO GRÁFICO	DESCRIÇÃO
		DISJUNTOR TRIPOLAR			CONTATOR ELETROMAGNÉTICO DE C.A. COM UMA BOBINA
		CONTATOR CORRENTE ALTERNADA			LÂMPADA DE SINALIZAÇÃO
		RELÉ TÉRMICO			BORNES DE BARRA TERMINAL INSTALADOS EM PAINEL
		DISJUNTOR BIPOLAR			CONEXÃO ELÉTRICA FIXA
		CONTATO AUXILIAR DO RELÉ ELETROMAGNÉTICO DE C.A.			CONEXÃO ELÉTRICA FIXA TIPO TERMINAL ENTRE CABO E BARRAMENTO
		CONTATO AUXILIAR DO RELÉ TÉRMICO			VARIADOR DE POTÊNCIA TRISTORIZADO
		CHAVE DE NÍVEL			FUSÍVEL
		TERMOSTATO			
		CHAVE SELETORA DE 2 POSIÇÕES			
		BOTÃO DE COMANDO COM RETORNO AUTOMÁTICO			
		TRANSFORMADOR DE TENSÃO			
		MOTOR TRIFÁSICO			

NÚMEROS	TÍTULOS	Nº	LOCAL	DISCRIMINAÇÃO	DES.	DIV.	GER.	DATA
PRINCIPAIS DESENHOS DE REFERÊNCIA		REVISÃO						

CANCELA E SUBSTITUI O DESENHO NÚMERO:

CANCELADO E SUBSTITUÍDO PELO DESENHO NÚMERO:

CENTRO DE DOCUMENTAÇÃO
RECEBIDO: / /
Nº DOC.: ASS.:
APROVAÇÃO CESAN:
ASS.: MATR.:
UNID.: DATA: / /
ESTA APROVAÇÃO NÃO ISENTA A CONTRATADA DE SUAS RESPONSABILIDADES LEGAIS.

EMITENTE: ATEC ENGENHARIA — ATEC ATUAL COMÉRCIO E SERVIÇOS LTDA

PROJETADO: HELTON ALVES BOASQUIVES	COORDENADOR:
CREA: 6938–D REGIÃO: ES	CREA: REGIÃO:
DESENHO: HELTON ALVES	Nº DES. PROJETISTA:
DATA: 06/11	

RESPONSÁVEL TÉCNICO: HELTON ALVES BOASQUIVES
CREA: 6938–D REGIÃO: ES ART Nº: DATA: 06/11

EMISSÃO CESAN		DATAS
PROJETADO:	ATUAL COMÉRCIO E SERVIÇOS LTDA	06/11
CREA: –		
DESENHADO:		06/11
VERIFICADO:	WAGNER DALM BARIOLIN	06/11
DIVISÃO:	VALDIK BOARPIM FANCHIOTTI	06/11
GERÊNCIA:	SANDRA SILV	06/11

CESAN

MUNICÍPIO: ÁGUA DOCE NORTE | DISTRITO: SEDE | BAIRRO:

NOME DO EMPREENDIMENTO: COMPLEMENTAÇÃO DO SISTEMA COLETOR DE ESGOTO

TÍTULO: ESTAÇÃO ELEVATÓRIA DE ESGOTO BRUTO 2– EEEB2
PROJETO ELÉTRICO
DET. ENTRADA B.T, DETALHE DO CCM E DETALHES

ESCALA:	FOLHA:	Nº CESAN	REV:
INDICADA	03 / 03		0

ESTE DESENHO É PROPRIEDADE DA COMPANHIA ESPÍRITO SANTENSE DE SANEAMENTO – CESAN E NÃO PODE SER COPIADO SEM SUA AUTORIZAÇÃO.